NOTAS TÉCNICAS

1) IDENTIFICAÇÃO DOS FIOS DE INTERLIGAÇÃO A SER FEITA PELO FABRICANTE DOS QUADROS ATRAVÉS DE ANILHAS.

1.1) ENTRE EQUIPAMENTOS DO MESMO QUADRO.

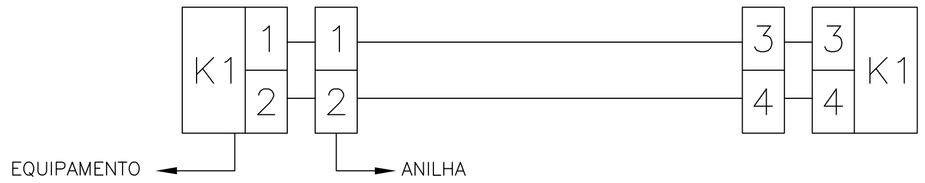

1.2) ENTRE QUADROS QUE FAZEM PARTE DE UM MESMO MÓDULO DE TRANSPORTE.

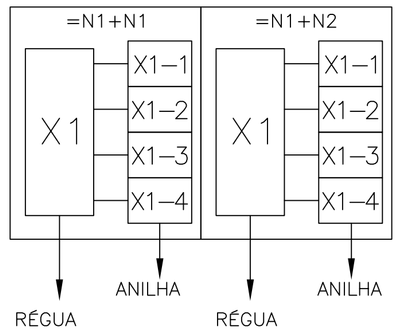

OBS: OS FIOS DEVERÃO SER LIGADOS PELO LADO EXTERNO DAS RÉGUAS E PASSARÃO POR CANALETAS DE INTERLIGAÇÃO ENTRE OS QUADROS.

2) IDENTIFICAÇÃO DOS CABOS DE INTERLIGAÇÃO A SER FEITA PELA FIRMA MONTADORA DA S.E. ATRAVÉS DE ANILHAS

2.1) ENTRE QUADROS QUE NÃO FAZEM PARTE DO MESMO MÓDULO DE TRANSPORTE OU EQUIPAMENTOS DIVERSOS.

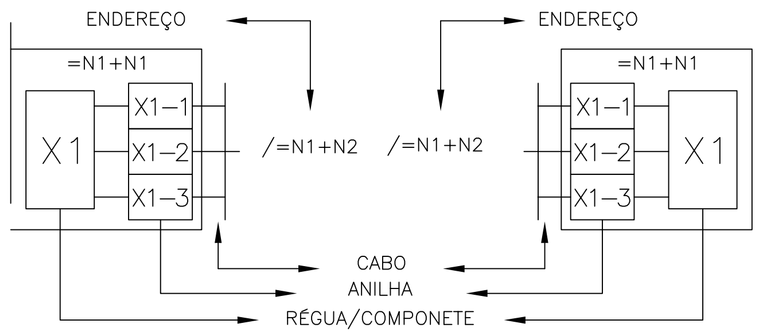

3) OS QUADROS DEVERÃO POSSUIR LIMITAÇÃO DE ABERTURA DAS PORTAS, AFIM DE EVITAR O CONTATO DA MESMA COM EQUIPA–MENTOS MONTADOS EM OUTROS CUBÍCULOS.

3.1) PAINEIS DE BAIXA TENSÃO

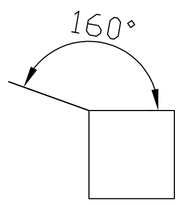

3.2) CUBÍCULOS DE MÉDIA TENSÃO

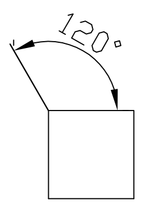

4) OS QUADROS DEVERÃO POSSUIR OLHAIS PARA SUSPENSÃO NOS QUATRO VÉRTICES DA PARTE SUPERIOR, QUE FAÇAM PARTE DE UM MESMO MÓDULO DE TRANSPORTE

5) INSTRUÇÕES PARA LEITURA DO PROJETO

5.1) IDENTIFICAÇÃO DE REFERÊNCIA DE EQUIPAMENTO

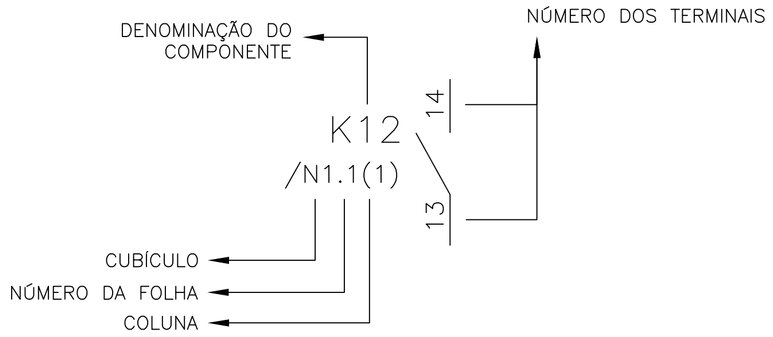

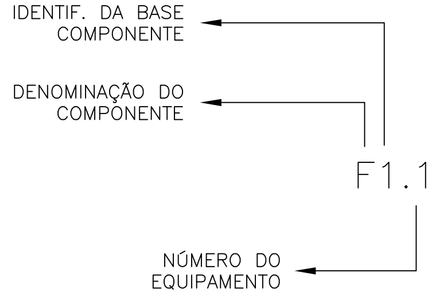

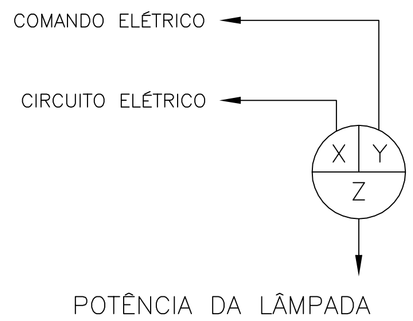

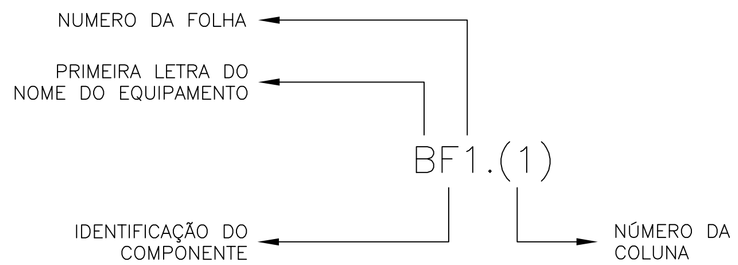

DOCUMENTOS DE REFERÊNCIA

DIAGRAMA UNIFILAR GERAL: A–045–000–60–6–XX–0254

ESTE DESENHO É PROPRIEDADE DA COMPANHIA ESPÍRITO SANTENSE DE SANEAMENTO – CESAN E NÃO PODE SER COPIADO SEM SUA AUTORIZAÇÃO.

EMITENTE: GANEM Engenharia Ltda		EMISSÃO CESAN	DATAS
PROJETADO: FRANCO QUELUCCI VALE	COORDENADOR: JULIO CESAR ALI GANEM	PROJETADO: CREA:	
CREA: 026220/D REGIÃO: ES	CREA: 24918/D REGIÃO: MG	DESENHADO:	
DESENHO: EMANOEL LIQUER	N° DES. PROJETISTA:	VERIFICADO:	
DATA: JAN/15		DIVISÃO: O–DPJ NESTOR ALCIDES GORZA JÚNIOR	
RESPONSÁVEL TÉCNICO: FRANCO QUELUCCI VALE		GERÊNCIA: O–GPO JOUZE FERRARI V. H. LENTINI	
CREA: 026220/D REGIÃO: ES ART N°: DATA:			

CESAN

MUNICÍPIO: CARIACICA	DISTRITO: SEDE	BAIRRO: VILA PROGRESSO

NOME DO EMPREENDIMENTO: SISTEMA DE ABASTECIMENTO DE ÁGUA DA GRANDE VITÓRIA

TÍTULO: ANÁLISE OPERACIONAL DO SISTEMA – SETOR NOVA ROSA DA PENHA
BOOSTER VILA PROGRESSO – PROJETO DE AUTOMAÇÃO
NOTAS TÉCNICAS E DOCUMENTOS DE REFERÊNCIA

ESCALA: SEM ESCALA	FOLHA: 05/20	N° CESAN A–045–000–60–6–XX–0261	REV: 00